Joints Tournants
4 voies

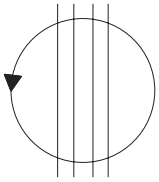

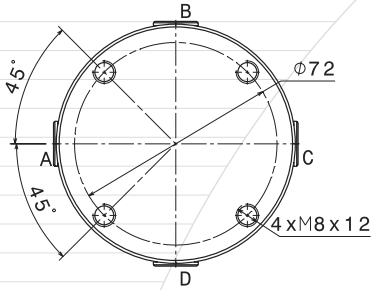

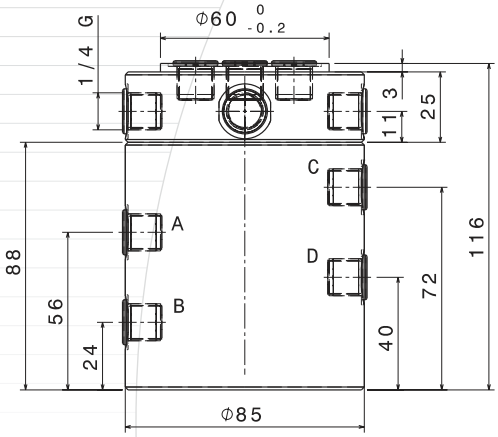

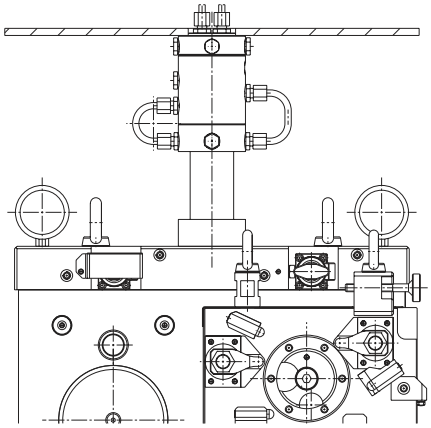

EXEMPLE D'APPLICATION

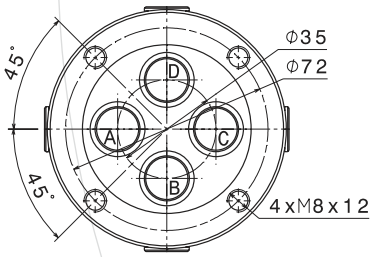

Caractéristique	
Pression maxi (bar)	250
Référence	
	JT-4-250